Produktinformationen

Hotel-Haartrockner

PHOENIX - R

- Zur festen Wandmontage
- Integrierte Rasiersteckdose mit Trenntransformator, umschaltbar 110/220 V, max. 20 VA
- Zwei Schaltstufen 600/1200 W
- Ergonomischer Sicherheits-Tastschalter
- Netztrennschalter
- Sicherheitsschrauben
- Eingebauter Überhitzungsschutz
- Doppelt isoliert (Schutzklasse II)
- 220-250 V, 50/60 Hz

CE

- Zum Direktanschluss:

Art.-Nr.	Farbe	Schaltstufen
010225	weiß/grau	600/1200 W
010308	chrom/schwarz	600/1200 W

- Mit zusätzlichem Kabel und Stecker für Wandhalterung, zum Anschluss an Steckdose:

Art.-Nr.	Farbe	Schaltstufen
010229	weiß/grau	600/1200 W
010325	chrom/schwarz	600/1200 W

- 110 V Version auf Anfrage

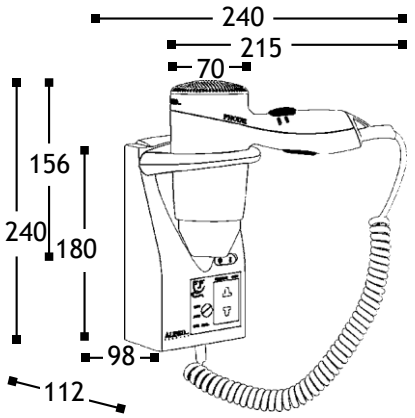

Abmessungen in mm	B	x	H	x	T
Haartrockner	215	x	156	x	70
Halterung	98	x	180	x	112
Komplett (inkl. Kabel)	240	x	345	x	112
Spiralkabel	40 cm, gedehnt 120 cm				

Pflegehinweise - Haartrockner:

- Gerät vom Netz trennen.
- Das Gehäuse des Haartrockners mit einem feuchten (NICHT nassen), weichen, fusselfreien Tuch abreiben.
- Trocken nachpolieren.

Hinti GmbH · Seestrasse 34 · 3800 Unterseen
Tel. +41 (0) 33 821 65 60
Fax +41 (0) 33 821 65 62
E-Mail: info@hintigmbh.ch

Hinti GmbH
Hotelsupplies